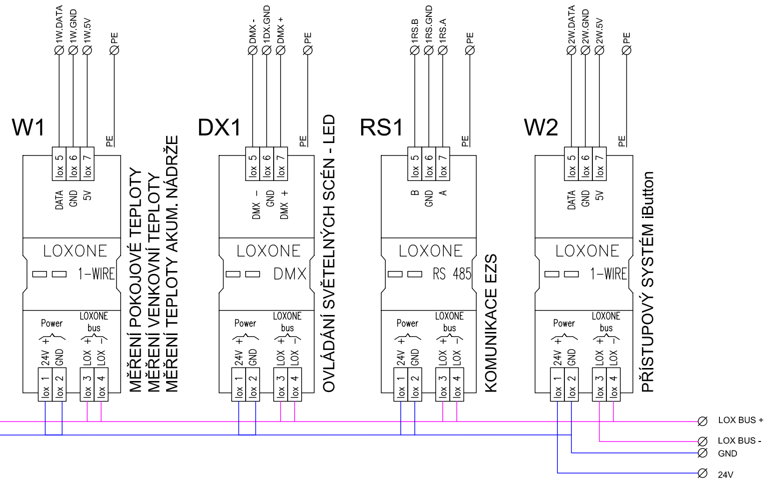
W1
1W.DATA
1W.GND
1W.5V
PE
lox 5
lox 6
lox 7
DATA
GND
5V
LOXONE
1-WIRE
Power
LOXONE bus
24V +
GND
LOX +
LOX -
lox 1
lox 2
lox 3
lox 4
MĚŘENÍ POKOJOVÉ TEPLOTY
MĚŘENÍ VENKOVNÍ TEPLOTY
MĚŘENÍ TEPLOTY AKUM. NÁDRŽE
DX1
DMX -
1DX.GND
DMX +
PE
lox 5
lox 6
lox 7
DMX -
GND
DMX +
LOXONE
DMX
Power
LOXONE bus
24V +
GND
LOX +
LOX -
lox 1
lox 2
lox 3
lox 4
OVLÁDÁNÍ SVĚTELNÝCH SCÉN - LED
RS1
1RS.B
1RS.GND
1RS.A
PE
lox 5
lox 6
lox 7
B
GND
A
LOXONE
RS 485
Power
LOXONE bus
24V +
GND
LOX +
LOX -
lox 1
lox 2
lox 3
lox 4
KOMUNIKACE EZS
W2
2W.DATA
2W.GND
2W.5V
PE
lox 5
lox 6
lox 7
DATA
GND
5V
LOXONE
1-WIRE
Power
LOXONE bus
24V +
GND
LOX +
LOX -
lox 1
lox 2
lox 3
lox 4
PŘÍSTUPOVÝ SYSTÉM iButton
LOX BUS +
LOX BUS -
GND
24V

iElektroinstalace.cz
OVLÁDEJTE SVÉ POHODLÍ

Farského 656/16, Plzeň 326 00
info@ielektroinstalace.cz
www.ielektroinstalace.cz

Místo:	XXX
Investor:	XXX
Akce:	XXX

i-Elektroinstalace, rozvaděč RH

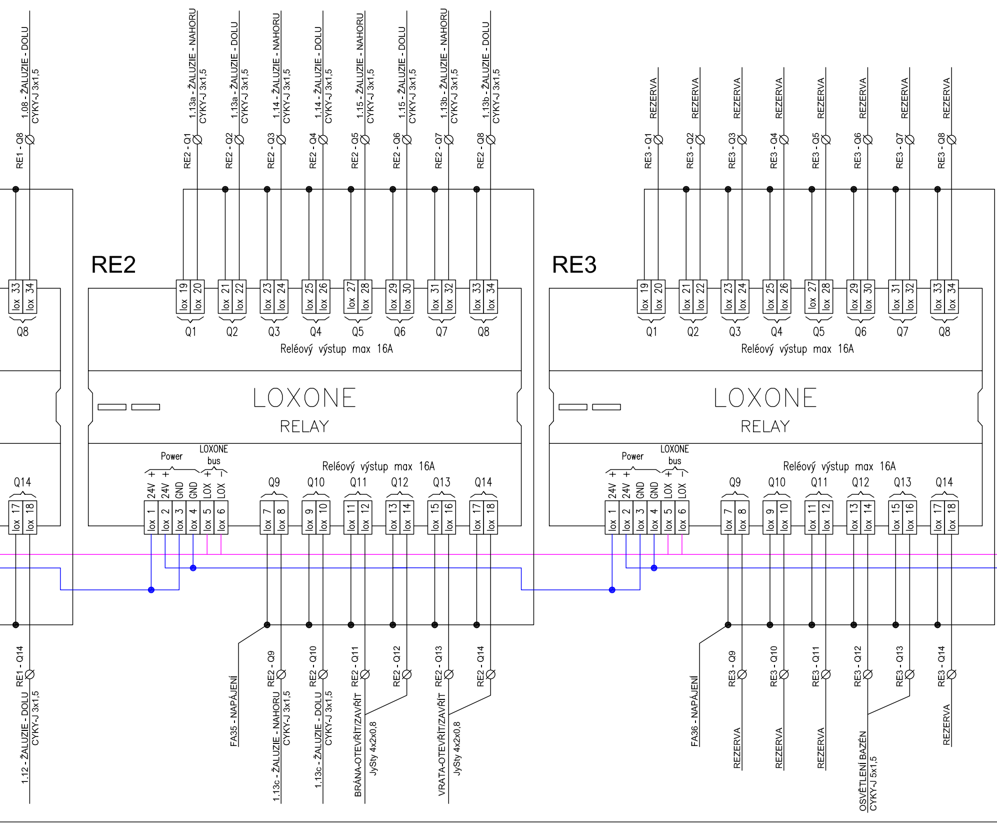
RE2
RE3
LOXONE
RELAY
Reléový výstup max 16A
Power
LOXONE bus
24V +
24V +
GND
GND
LOX +
LOX -
lox 1
lox 2
lox 3
lox 4
lox 5
lox 6
lox 7
lox 8
lox 9
lox 10
lox 11
lox 12
lox 13
lox 14
lox 15
lox 16
lox 17
lox 18
lox 19
lox 20
lox 21
lox 22
lox 23
lox 24
lox 25
lox 26
lox 27
lox 28
lox 29
lox 30
lox 31
lox 32
lox 33
lox 34
Q1
Q2
Q3
Q4
Q5
Q6
Q7
Q8
Q9
Q10
Q11
Q12
Q13
Q14
RE1 - Q8
1.08 - ŽALUZIE - DOLU
CYKY-J 3x1,5
RE2 - Q1
1.13a - ŽALUZIE - NAHORU
CYKY-J 3x1,5
RE2 - Q2
1.13a - ŽALUZIE - DOLU
CYKY-J 3x1,5
RE2 - Q3
1.14 - ŽALUZIE - NAHORU
CYKY-J 3x1,5
RE2 - Q4
1.14 - ŽALUZIE - DOLU
CYKY-J 3x1,5
RE2 - Q5
1.15 - ŽALUZIE - NAHORU
CYKY-J 3x1,5
RE2 - Q6
1.15 - ŽALUZIE - DOLU
CYKY-J 3x1,5
RE2 - Q7
1.13b - ŽALUZIE - NAHORU
CYKY-J 3x1,5
RE2 - Q8
1.13b - ŽALUZIE - DOLU
CYKY-J 3x1,5
RE3 - Q1
REZERVA
RE3 - Q2
REZERVA
RE3 - Q3
REZERVA
RE3 - Q4
REZERVA
RE3 - Q5
REZERVA
RE3 - Q6
REZERVA
RE3 - Q7
REZERVA
RE3 - Q8
REZERVA
RE1 - Q14
1.12 - ŽALUZIE - DOLU
CYKY-J 3x1,5
FA35 - NAPÁJENÍ
RE2 - Q9
1.13c - ŽALUZIE - NAHORU
CYKY-J 3x1,5
RE2 - Q10
1.13c - ŽALUZIE - DOLU
CYKY-J 3x1,5
RE2 - Q11
RE2 - Q12
BRÁNA-OTEVŘÍT/ZAVŘÍT
JySty 4x2x0,8
RE2 - Q13
RE2 - Q14
VRATA-OTEVŘÍT/ZAVŘÍT
JySty 4x2x0,8
FA36 - NAPÁJENÍ
RE3 - Q9
REZERVA
RE3 - Q10
REZERVA
RE3 - Q11
REZERVA
RE3 - Q12
RE3 - Q13
OSVĚTLENÍ BAZÉN
CYKY-J 5x1,5
RE3 - Q14
REZERVA

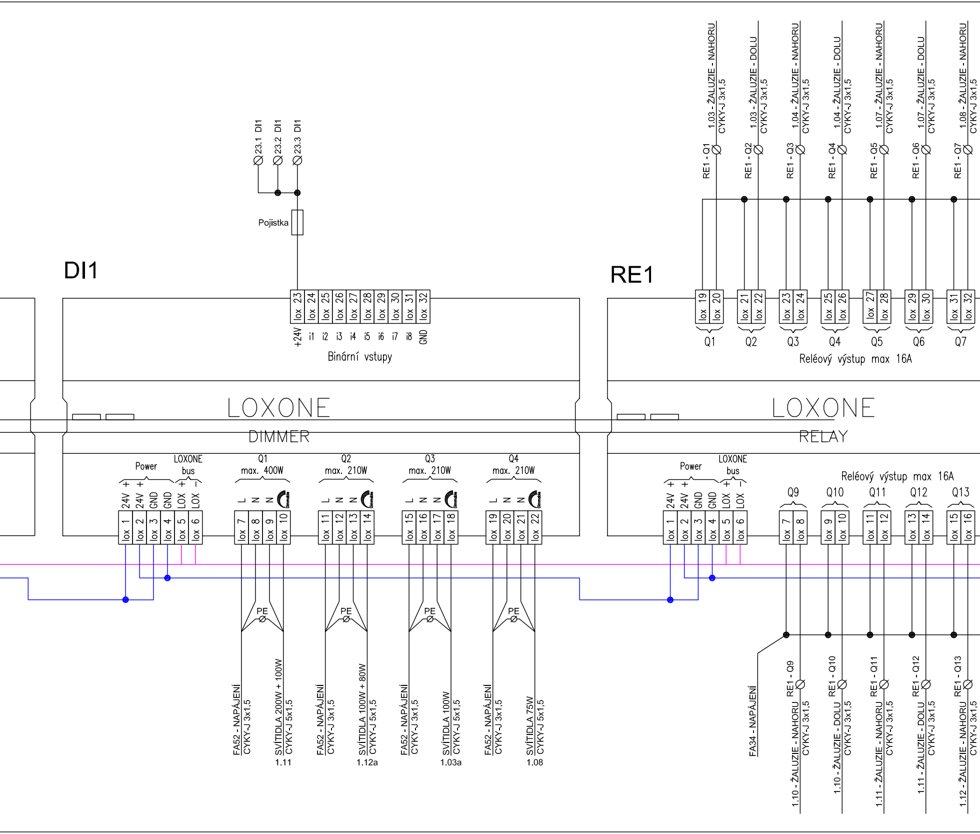
DI1
RE1
LOXONE
DIMMER
LOXONE
RELAY
23.1 DI1
23.2 DI1
23.3 DI1
Pojistka
lox 23
lox 24
lox 25
lox 26
lox 27
lox 28
lox 29
lox 30
lox 31
lox 32
+24V
i1
i2
i3
i4
i5
i6
i7
i8
GND
Binární vstupy
Power
LOXONE bus
24V +
24V +
GND
GND
LOX +
LOX -
lox 1
lox 2
lox 3
lox 4
lox 5
lox 6
Q1 max. 400W
Q2 max. 210W
Q3 max. 210W
Q4 max. 210W
L
N
N
Dimmable
lox 7
lox 8
lox 9
lox 10
lox 11
lox 12
lox 13
lox 14
lox 15
lox 16
lox 17
lox 18
lox 19
lox 20
lox 21
lox 22
PE
FA52 - NAPÁJENÍ
CYKY-J 3x1,5
SVÍTIDLA 200W + 100W
CYKY-J 5x1,5
1.11
FA52 - NAPÁJENÍ
CYKY-J 3x1,5
SVÍTIDLA 100W + 80W
CYKY-J 5x1,5
1.12a
FA52 - NAPÁJENÍ
CYKY-J 3x1,5
SVÍTIDLA 100W
CYKY-J 5x1,5
1.03a
FA52 - NAPÁJENÍ
CYKY-J 3x1,5
SVÍTIDLA 75W
CYKY-J 5x1,5
1.08
RE1 - Q1
1.03 - ŽALUZIE - NAHORU
CYKY-J 3x1,5
RE1 - Q2
1.03 - ŽALUZIE - DOLU
CYKY-J 3x1,5
RE1 - Q3
1.04 - ŽALUZIE - NAHORU
CYKY-J 3x1,5
RE1 - Q4
1.04 - ŽALUZIE - DOLU
CYKY-J 3x1,5
RE1 - Q5
1.07 - ŽALUZIE - NAHORU
CYKY-J 3x1,5
RE1 - Q6
1.07 - ŽALUZIE - DOLU
CYKY-J 3x1,5
RE1 - Q7
1.08 - ŽALUZIE - NAHORU
CYKY-J 3x1,5
lox 19
lox 20
lox 21
lox 22
lox 23
lox 24
lox 25
lox 26
lox 27
lox 28
lox 29
lox 30
lox 31
lox 32
Q1
Q2
Q3
Q4
Q5
Q6
Q7
Reléový výstup max 16A
Power
LOXONE bus
24V +
24V +
GND
GND
LOX +
LOX -
lox 1
lox 2
lox 3
lox 4
lox 5
lox 6
Reléový výstup max 16A
Q9
Q10
Q11
Q12
Q13
lox 7
lox 8
lox 9
lox 10
lox 11
lox 12
lox 13
lox 14
lox 15
lox 16
FA34 - NAPÁJENÍ
RE1 - Q9
1.10 - ŽALUZIE - NAHORU
CYKY-J 3x1,5
RE1 - Q10
1.10 - ŽALUZIE - DOLU
CYKY-J 3x1,5
RE1 - Q11
1.11 - ŽALUZIE - NAHORU
CYKY-J 3x1,5
RE1 - Q12
1.11 - ŽALUZIE - DOLU
CYKY-J 3x1,5
RE1 - Q13
1.12 - ŽALUZIE - NAHORU
CYKY-J 3x1,5

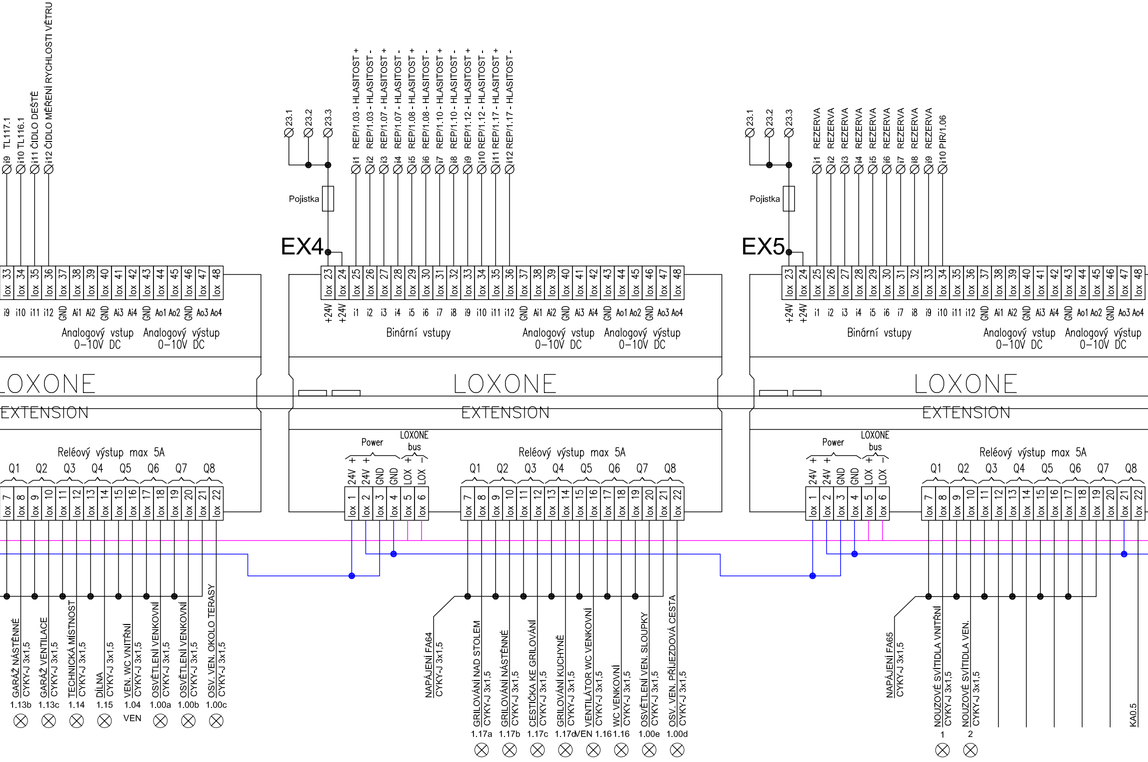

i9 TL117.1
i10 TL116.1
i11 ČIDLO DEŠTĚ
i12 ČIDLO MĚŘENÍ RYCHLOSTI VĚTRU
lox 33 … lox 48
i9 i10 i11 i12 GND Ai1 Ai2 GND Ai3 Ai4 GND Ao1 Ao2 GND Ao3 Ao4
Analogový vstup 0–10V DC
Analogový výstup 0–10V DC
LOXONE
EXTENSION
Reléový výstup max 5A
Q1 Q2 Q3 Q4 Q5 Q6 Q7 Q8
lox 7 … lox 22
GARÁŽ NÁSTĚNNÉ CYKY-J 3x1,5 1.13b
GARÁŽ VENTILACE CYKY-J 3x1,5 1.13c
TECHNICKÁ MÍSTNOST CYKY-J 3x1,5 1.14
DÍLNA CYKY-J 3x1,5 1.15
VEN. WC VNITŘNÍ CYKY-J 3x1,5 1.04 VEN
OSVĚTLENÍ VENKOVNÍ CYKY-J 3x1,5 1.00a
OSVĚTLENÍ VENKOVNÍ CYKY-J 3x1,5 1.00b
OSV. VEN. OKOLO TERASY CYKY-J 3x1,5 1.00c
23.1
23.2
23.3
Pojistka
EX4
i1 REP/1.03 - HLASITOST +
i2 REP/1.03 - HLASITOST -
i3 REP/1.07 - HLASITOST +
i4 REP/1.07 - HLASITOST -
i5 REP/1.08 - HLASITOST +
i6 REP/1.08 - HLASITOST -
i7 REP/1.10 - HLASITOST +
i8 REP/1.10 - HLASITOST -
i9 REP/1.12 - HLASITOST +
i10 REP/1.12 - HLASITOST -
i11 REP/1.17 - HLASITOST +
i12 REP/1.17 - HLASITOST -
lox 23 … lox 48
+24V +24V i1 i2 i3 i4 i5 i6 i7 i8 i9 i10 i11 i12 GND Ai1 Ai2 GND Ai3 Ai4 GND Ao1 Ao2 GND Ao3 Ao4
Binární vstupy
Analogový vstup 0–10V DC
Analogový výstup 0–10V DC
LOXONE
EXTENSION
Power
LOXONE bus
24V + 24V + GND GND LOX + LOX −
lox 1 … lox 6
Reléový výstup max 5A
Q1 Q2 Q3 Q4 Q5 Q6 Q7 Q8
lox 7 … lox 22
NAPÁJENÍ FA64 CYKY-J 3x1,5
GRILOVÁNÍ NAD STOLEM CYKY-J 3x1,5 1.17a
GRILOVÁNÍ NÁSTĚNNÉ CYKY-J 3x1,5 1.17b
CESTIČKA KE GRILOVÁNÍ CYKY-J 3x1,5 1.17c
GRILOVÁNÍ KUCHYNĚ CYKY-J 3x1,5 1.17d
VENTILÁTOR WC VENKOVNÍ CYKY-J 3x1,5 VEN 1.16
WC VENKOVNÍ CYKY-J 3x1,5 1.16
OSVĚTLENÍ VEN. SLOUPKY CYKY-J 3x1,5 1.00e
OSV. VEN. PŘÍJEZDOVÁ CESTA CYKY-J 3x1,5 1.00d
23.1
23.2
23.3
Pojistka
EX5
i1 REZERVA
i2 REZERVA
i3 REZERVA
i4 REZERVA
i5 REZERVA
i6 REZERVA
i7 REZERVA
i8 REZERVA
i9 REZERVA
i10 PIR/1.06
lox 23 … lox 48
+24V +24V i1 i2 i3 i4 i5 i6 i7 i8 i9 i10 i11 i12 GND Ai1 Ai2 GND Ai3 Ai4 GND Ao1 Ao2 GND Ao3 Ao4
Binární vstupy
Analogový vstup 0–10V DC
Analogový výstup 0–10V DC
LOXONE
EXTENSION
Power
LOXONE bus
24V + 24V + GND GND LOX + LOX −
lox 1 … lox 6
Reléový výstup max 5A
Q1 Q2 Q3 Q4 Q5 Q6 Q7 Q8
lox 7 … lox 22
NAPÁJENÍ FA65 CYKY-J 3x1,5
NOUZOVÉ SVÍTIDLA VNITŘNÍ CYKY-J 3x1,5 1
NOUZOVÉ SVÍTIDLA VEN. CYKY-J 3x1,5 2
KA0.5

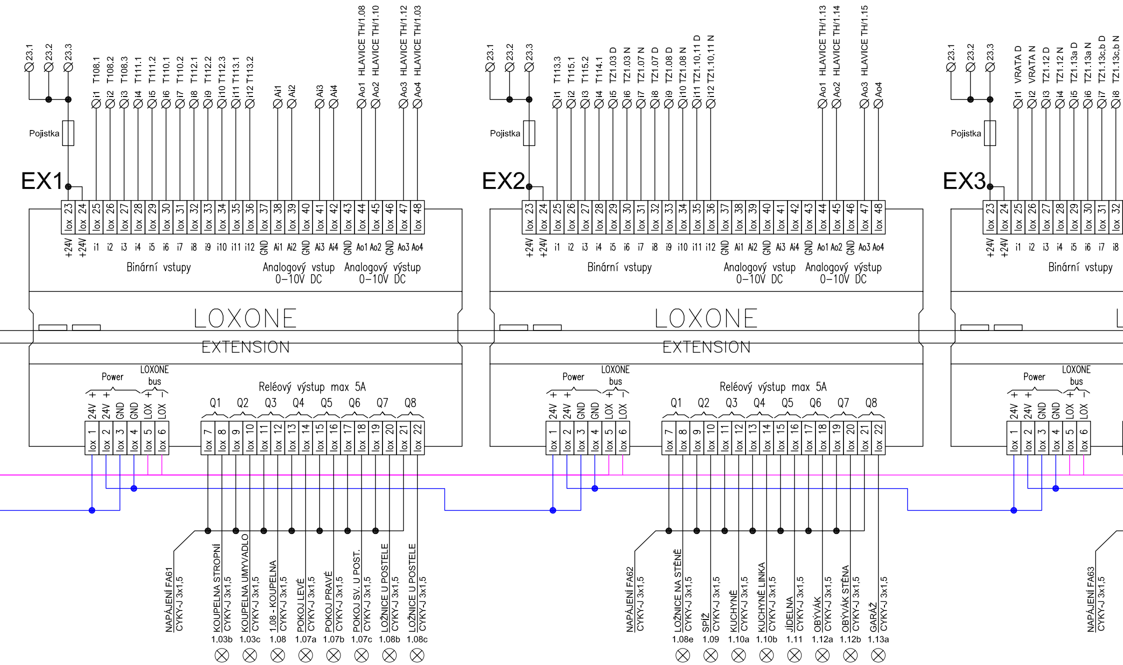
EX1
EX2
EX3
Pojistka
23.1
23.2
23.3
LOXONE
EXTENSION
Binární vstupy
Analogový vstup 0–10V DC
Analogový výstup 0–10V DC
Power
LOXONE bus
Reléový výstup max 5A
Q1 Q2 Q3 Q4 Q5 Q6 Q7 Q8
+24V +24V i1 i2 i3 i4 i5 i6 i7 i8 i9 i10 i11 i12 GND Ai1 Ai2 GND Ai3 Ai4 GND Ao1 Ao2 GND Ao3 Ao4
lox 1 … lox 48
24V + 24V + GND GND LOX + LOX −
i1 T108.1
i2 T108.2
i3 T108.3
i4 T111.1
i5 T111.2
i6 T110.1
i7 T110.2
i8 T112.1
i9 T112.2
i10 T112.3
i11 T113.1
i12 T113.2
Ai1
Ai2
Ai3
Ai4
Ao1 HLAVICE TH/1.08
Ao2 HLAVICE TH/1.10
Ao3 HLAVICE TH/1.12
Ao4 HLAVICE TH/1.03
NAPÁJENÍ FA61 CYKY-J 3x1,5
KOUPELNA STROPNÍ CYKY-J 3x1,5 1.03b
KOUPELNA UMYVADLO CYKY-J 3x1,5 1.03c
1.08 - KOUPELNA CYKY-J 3x1,5 1.08
POKOJ LEVÉ CYKY-J 3x1,5 1.07a
POKOJ PRAVÉ CYKY-J 3x1,5 1.07b
POKOJ SV. U POST. CYKY-J 3x1,5 1.07c
LOŽNICE U POSTELE CYKY-J 3x1,5 1.08b
LOŽNICE U POSTELE CYKY-J 3x1,5 1.08c
i1 T113.3
i2 T115.1
i3 T115.2
i4 T114.1
i5 TZ1.03 D
i6 TZ1.03 N
i7 TZ1.07 N
i8 TZ1.07 D
i9 TZ1.08 D
i10 TZ1.08 N
i11 TZ1.10,11 D
i12 TZ1.10,11 N
Ao1 HLAVICE TH/1.13
Ao2 HLAVICE TH/1.14
Ao3 HLAVICE TH/1.15
Ao4
NAPÁJENÍ FA62 CYKY-J 3x1,5
LOŽNICE NA STĚNĚ CYKY-J 3x1,5 1.08e
SPÍŽ CYKY-J 3x1,5 1.09
KUCHYNĚ CYKY-J 3x1,5 1.10a
KUCHYNĚ LINKA CYKY-J 3x1,5 1.10b
JÍDELNA CYKY-J 3x1,5 1.11
OBÝVÁK CYKY-J 3x1,5 1.12a
OBÝVÁK STĚNA CYKY-J 3x1,5 1.12b
GARÁŽ CYKY-J 3x1,5 1.13a
i1 VRATA D
i2 VRATA N
i3 TZ1.12 D
i4 TZ1.12 N
i5 TZ1.13a D
i6 TZ1.13a N
i7 TZ1.13c,b D
i8 TZ1.13c,b N
NAPÁJENÍ FA63 CYKY-J 3x1,5

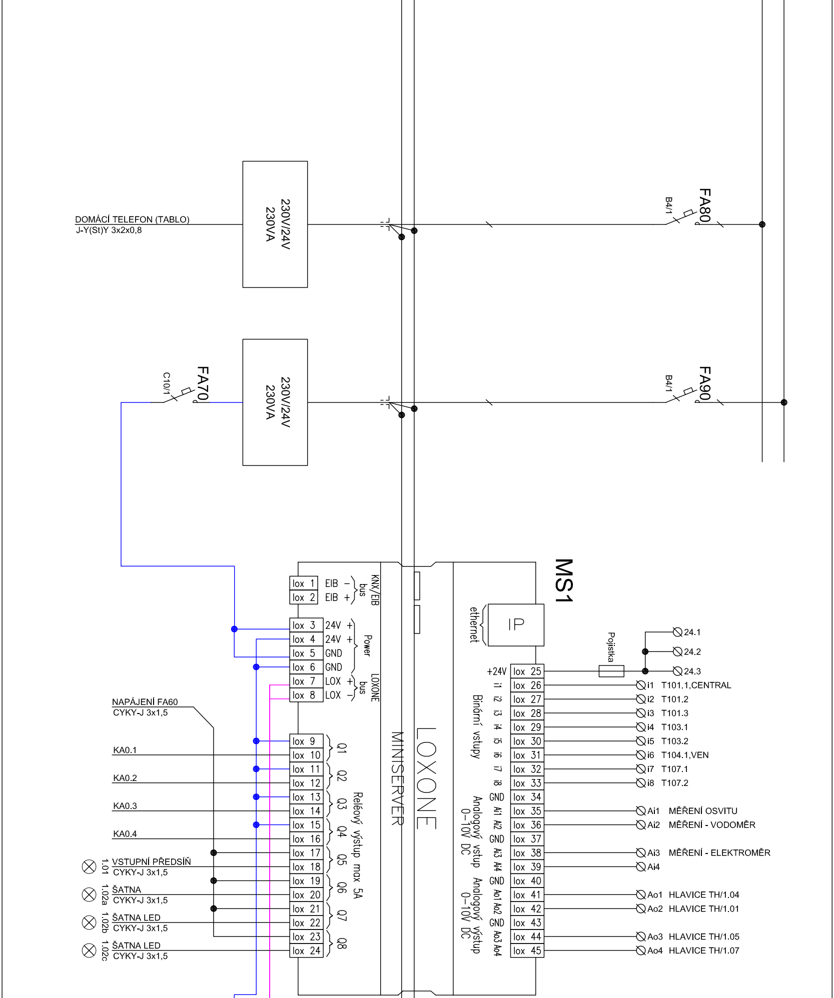
DOMÁCÍ TELEFON (TABLO)
J-Y(St)Y 3x2x0,8
230V/24V
230VA
FA80
B4/1
FA70
C10/1
230V/24V
230VA
FA90
B4/1
MS1
LOXONE
MINISERVER
ethernet
IP
Pojistka
24.1
24.2
24.3
+24V
KNX/EIB bus
lox 1 EIB −
lox 2 EIB +
Power
lox 3 24V +
lox 4 24V +
lox 5 GND
lox 6 GND
LOXONE bus
lox 7 LOX +
lox 8 LOX −
NAPÁJENÍ FA60
CYKY-J 3x1,5
Reléový výstup max 5A
lox 9
lox 10 Q1
lox 11
lox 12 Q2
lox 13
lox 14 Q3
lox 15
lox 16 Q4
lox 17
lox 18 Q5
lox 19
lox 20 Q6
lox 21
lox 22 Q7
lox 23
lox 24 Q8
KA0.1
KA0.2
KA0.3
KA0.4
1.01 VSTUPNÍ PŘEDSÍŇ
CYKY-J 3x1,5
1.02a ŠATNA
CYKY-J 3x1,5
1.02b ŠATNA LED
CYKY-J 3x1,5
1.02c ŠATNA LED
CYKY-J 3x1,5
Binární vstupy
lox 25
lox 26 i1 T101.1,CENTRAL
lox 27 i2 T101.2
lox 28 i3 T101.3
lox 29 i4 T103.1
lox 30 i5 T103.2
lox 31 i6 T104.1,VEN
lox 32 i7 T107.1
lox 33 i8 T107.2
Analogový vstup 0–10V DC
lox 34 GND
lox 35 Ai1 MĚŘENÍ OSVITU
lox 36 Ai2 MĚŘENÍ - VODOMĚR
lox 37 GND
lox 38 Ai3 MĚŘENÍ - ELEKTROMĚR
lox 39 Ai4
Analogový výstup 0–10V DC
lox 40 GND
lox 41 Ao1 HLAVICE TH/1.04
lox 42 Ao2 HLAVICE TH/1.01
lox 43 GND
lox 44 Ao3 HLAVICE TH/1.05
lox 45 Ao4 HLAVICE TH/1.07

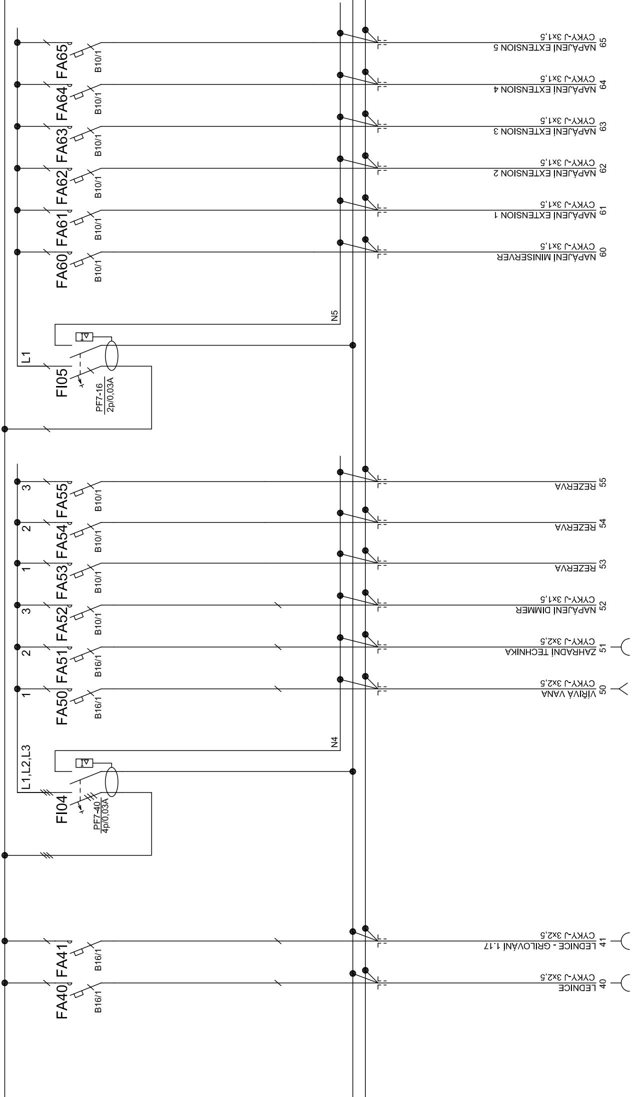
FA65
B10/1
65 NAPÁJENÍ EXTENSION 5
CYKY-J 3x1,5
FA64
B10/1
64 NAPÁJENÍ EXTENSION 4
CYKY-J 3x1,5
FA63
B10/1
63 NAPÁJENÍ EXTENSION 3
CYKY-J 3x1,5
FA62
B10/1
62 NAPÁJENÍ EXTENSION 2
CYKY-J 3x1,5
FA61
B10/1
61 NAPÁJENÍ EXTENSION 1
CYKY-J 3x1,5
FA60
B10/1
60 NAPÁJENÍ MINISERVER
CYKY-J 3x1,5
N5
L1
FI05
PF7-16
2p/0,03A
3
FA55
B10/1
55 REZERVA
2
FA54
B10/1
54 REZERVA
1
FA53
B10/1
53 REZERVA
3
FA52
B10/1
52 NAPÁJENÍ DIMMER
CYKY-J 3x1,5
2
FA51
B16/1
51 ZAHRADNÍ TECHNIKA
CYKY-J 3x2,5
1
FA50
B16/1
50 VÍŘIVÁ VANA
CYKY-J 3x2,5
N4
L1,L2,L3
FI04
PF7-40
4p/0,03A
FA41
B16/1
41 LEDNICE - GRILOVÁNÍ 1.17
CYKY-J 3x2,5
FA40
B16/1
40 LEDNICE
CYKY-J 3x2,5

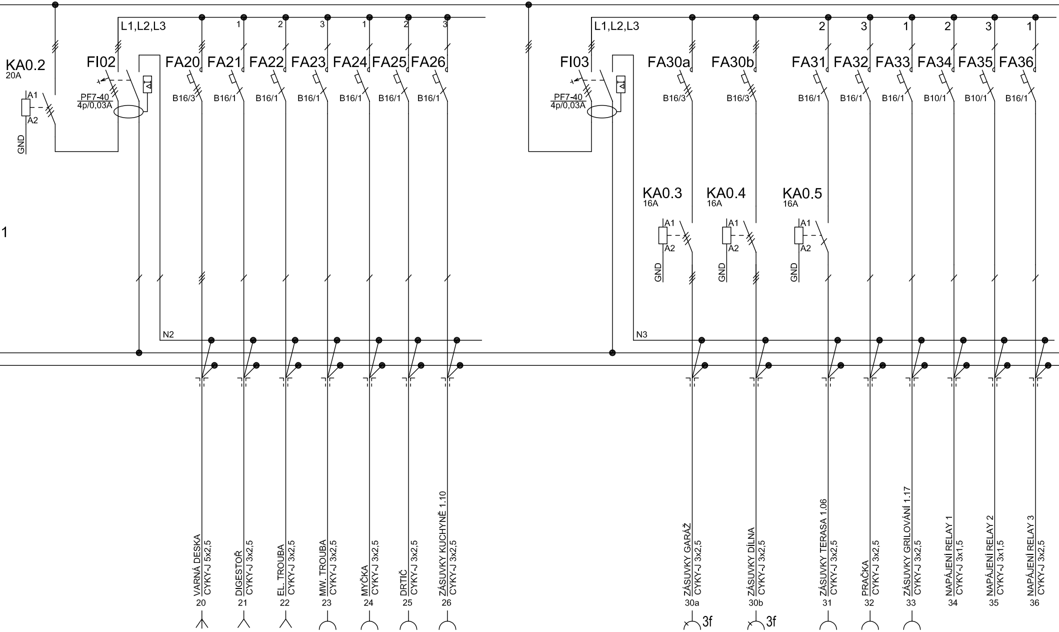
KA0.2
20A
A1
A2
GND
FI02
PF7-40
4p/0,03A
L1,L2,L3
FA20
FA21
FA22
FA23
FA24
FA25
FA26
B16/3
B16/1
B16/1
B16/1
B16/1
B16/1
B16/1
1
2
3
1
2
3
N2
1
VARNÁ DESKA
CYKY-J 5x2,5
20
DIGESTOŘ
CYKY-J 3x2,5
21
EL. TROUBA
CYKY-J 3x2,5
22
MW. TROUBA
CYKY-J 3x2,5
23
MYČKA
CYKY-J 3x2,5
24
DRTIČ
CYKY-J 3x2,5
25
ZÁSUVKY KUCHYNĚ 1.10
CYKY-J 3x2,5
26
FI03
PF7-40
4p/0,03A
L1,L2,L3
FA30a
FA30b
FA31
FA32
FA33
FA34
FA35
FA36
B16/3
B16/3
B16/1
B16/1
B16/1
B10/1
B10/1
B16/1
2
3
1
2
3
1
KA0.3
16A
KA0.4
16A
KA0.5
16A
A1
A2
GND
N3
ZÁSUVKY GARÁŽ
CYKY-J 3x2,5
30a
3f
ZÁSUVKY DÍLNA
CYKY-J 3x2,5
30b
3f
ZÁSUVKY TERASA 1.06
CYKY-J 3x2,5
31
PRAČKA
CYKY-J 3x2,5
32
ZÁSUVKY GRILOVÁNÍ 1.17
CYKY-J 3x2,5
33
NAPÁJENÍ RELAY 1
CYKY-J 3x1,5
34
NAPÁJENÍ RELAY 2
CYKY-J 3x1,5
35
NAPÁJENÍ RELAY 3
CYKY-J 3x2,5
36

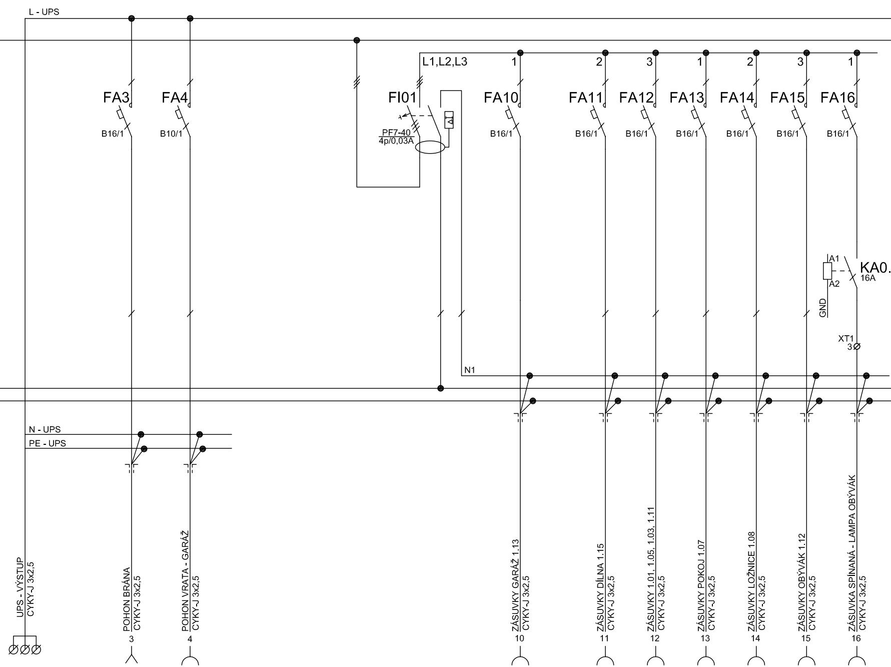
L - UPS
N - UPS
PE - UPS
FA3
B16/1
FA4
B10/1
FI01
PF7-40
4p/0,03A
L1,L2,L3
N1
FA10
FA11
FA12
FA13
FA14
FA15
FA16
B16/1
1
2
3
1
2
3
1
A1
A2
GND
KA0.
16A
XT1
3
UPS - VÝSTUP
CYKY-J 3x2,5
POHON BRÁNA
CYKY-J 3x2,5
3
POHON VRATA - GARÁŽ
CYKY-J 3x2,5
4
ZÁSUVKY GARÁŽ 1.13
CYKY-J 3x2,5
10
ZÁSUVKY DÍLNA 1.15
CYKY-J 3x2,5
11
ZÁSUVKY 1.01, 1.05, 1.03, 1.11
CYKY-J 3x2,5
12
ZÁSUVKY POKOJ 1.07
CYKY-J 3x2,5
13
ZÁSUVKY LOŽNICE 1.08
CYKY-J 3x2,5
14
ZÁSUVKY OBÝVÁK 1.12
CYKY-J 3x2,5
15
ZÁSUVKA SPÍNANÁ - LAMPA OBÝVÁK
CYKY-J 3x2,5
16

R1 - 1.NP

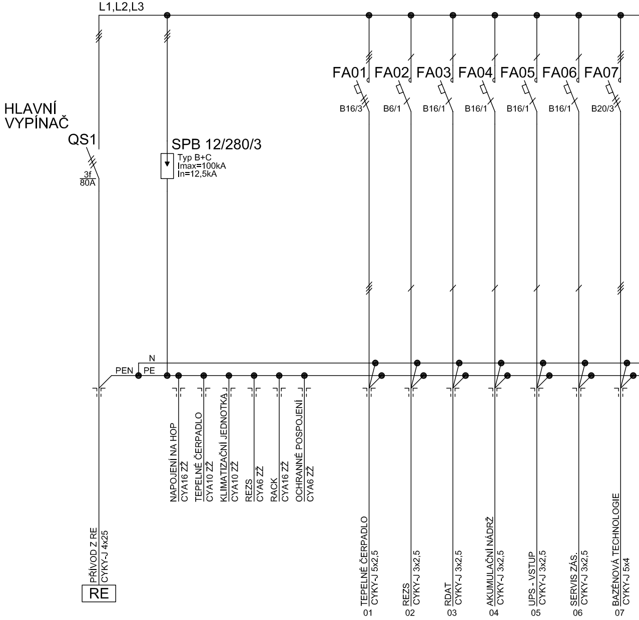
L1,L2,L3
HLAVNÍ VYPÍNAČ
QS1
3f
80A
SPB 12/280/3
Typ B+C
Imax=100kA
In=12,5kA
FA01
B16/3
FA02
B6/1
FA03
B16/1
FA04
B16/1
FA05
B16/1
FA06
B16/1
FA07
B20/3
N
PEN
PE
PŘÍVOD Z RE
CYKY-J 4x25
RE
NAPOJENÍ NA HOP
CYA16 ZŽ
TEPELNÉ ČERPADLO
CYA10 ZŽ
KLIMATIZAČNÍ JEDNOTKA
CYA10 ZŽ
REZS
CYA6 ZŽ
RACK
CYA16 ZŽ
OCHRANNÉ POSPOJENÍ
CYA6 ZŽ
TEPELNÉ ČERPADLO
CYKY-J 5x2,5
01
REZS
CYKY-J 3x2,5
02
RDAT
CYKY-J 3x2,5
03
AKUMULAČNÍ NÁDRŽ
CYKY-J 3x2,5
04
UPS - VSTUP
CYKY-J 3x2,5
05
SERVIS ZÁS.
CYKY-J 3x2,5
06
BAZÉNOVÁ TECHNOLOGIE
CYKY-J 5x4
07